SOTRUG

Til nye og eksisterende farebokse

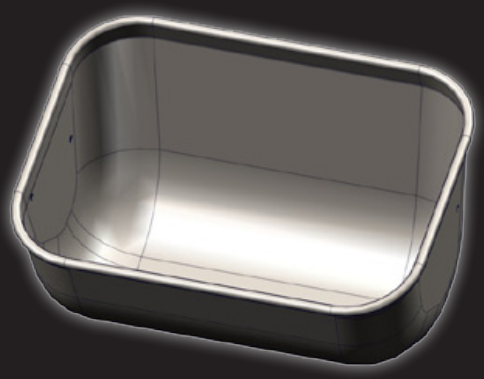

- Stort rumindhold: 21 liter
- Velegnet til nye og eksisterende farebokse
- Holdbart og hygiejnisk: ombukkede og lukkede kanter, der modstår selv meget kraftige påvirkninger
- Ingen svejsninger, der kan give risiko for utætheder
- Ingen blinde hjørner, hvor foderrester kan samle sig

DANISH DESIGN | GERMAN QUALITY | GLOBAL EXPERIENCE

ACO FUNKI

SOTRUG

Holdbart og hygiejnisk

42220 Sotrug dybtrukket, rustfrit stål

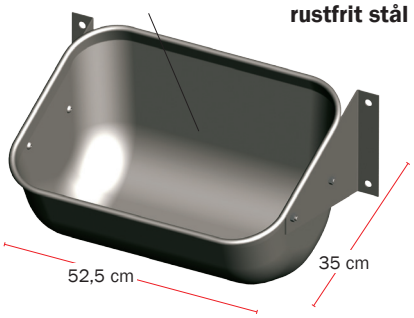

FAKTA:

Rumindhold:	21 liter
Materiale:	1 mm RF 18/8 kvalitet
Huller:	2 Ø 9 i hver side
Vægt:	3,6 kg

Solid konstruktion	• Dybtrukket
Hygiejnisk og forebygger skader	• Ingen skarpe kanter og blinde hjørner
Holdbart	• Rustfrit stål
Upåvirket af selv store søer	• Robuste rullede og forseglede kanter
Ingen utætheder	• Ingen svejsninger

42379 Plastsider til sotrug, sæt

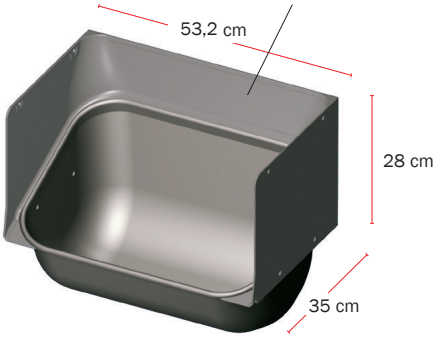

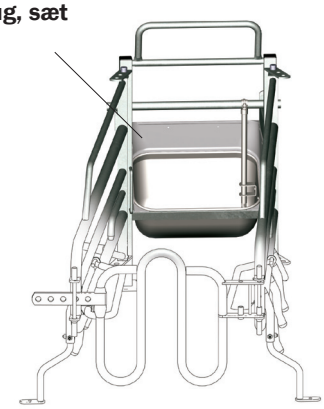

BESLAGSÆT TIL SOTRUG:

96054

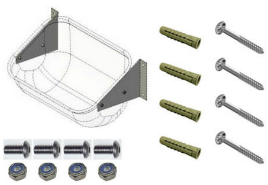

Til mur

96056

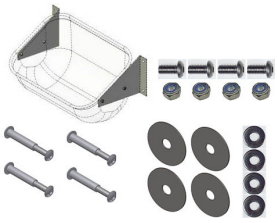

Til planke

96058

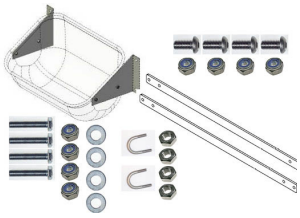

Til tremmer

Der tages forbehold for ændringer og trykfejl.

B-8023-DK

ACO FUNKI A/S
Kirkevænget 5
DK-7400 Herning

T. +45 9711 9600
www.acofunki.com
www.egebjerg.com

FUNKI | EGEBJERG